## KIX M PIN

DEEL
PARTIE
TEIL
PART
PARTE
PARTE
**A**

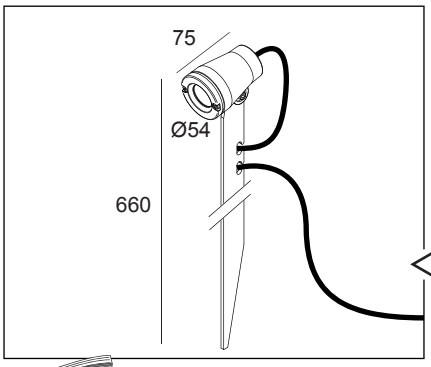


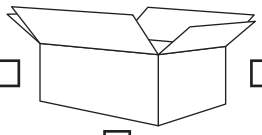

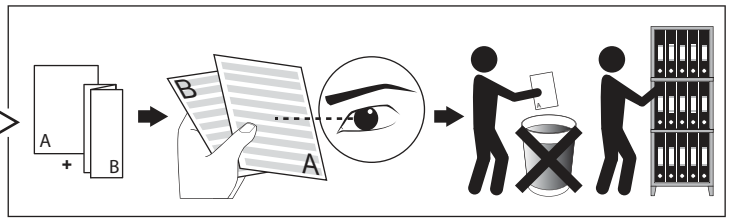


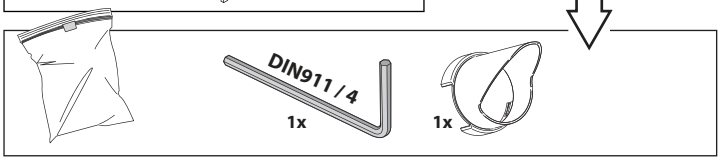


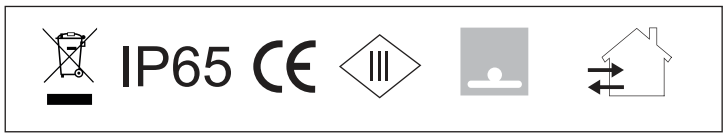

IP65

Stofdicht - Beschermd tegen waterstralen
Etanche aux poussières - Protégé contre les jets d'eau
Staubdicht - Geschützt gegen Wasserstrahl
Dust-tight - Protected against water jets
Hermético al polvo - Protegido contra chorros de agua
A tenuta di polvere - Protetto contro i getti d' acqua

Enkel geschikt voor toestellen op zeer lage spanning (minder dan 50 V AC)
Convient uniquement pour les produits à très basse tension (moins de 50 V AC)
Geeignet für Güter mit sehr niedriger Spannung (unter 50 V AC)
Only suited for goods at very low voltage (below 50 V AC)
Se recomieda únicamente para aquellos productos de tensión muy baja (menos de 50 V AC)
Vale unicamente per i prodotti a tensione molto bassa (inferiore a 50 V AC)

**1**

| | LENS 10° 232 13 831 | | LENS 30° 232 13 833 |
|---|---|---|---|
| $I_o$ | 1050mA | OR | 350mA |
| $P_o$ | 3,3W | | 7W |
| $V_f$ | 3V | | 19,9V |

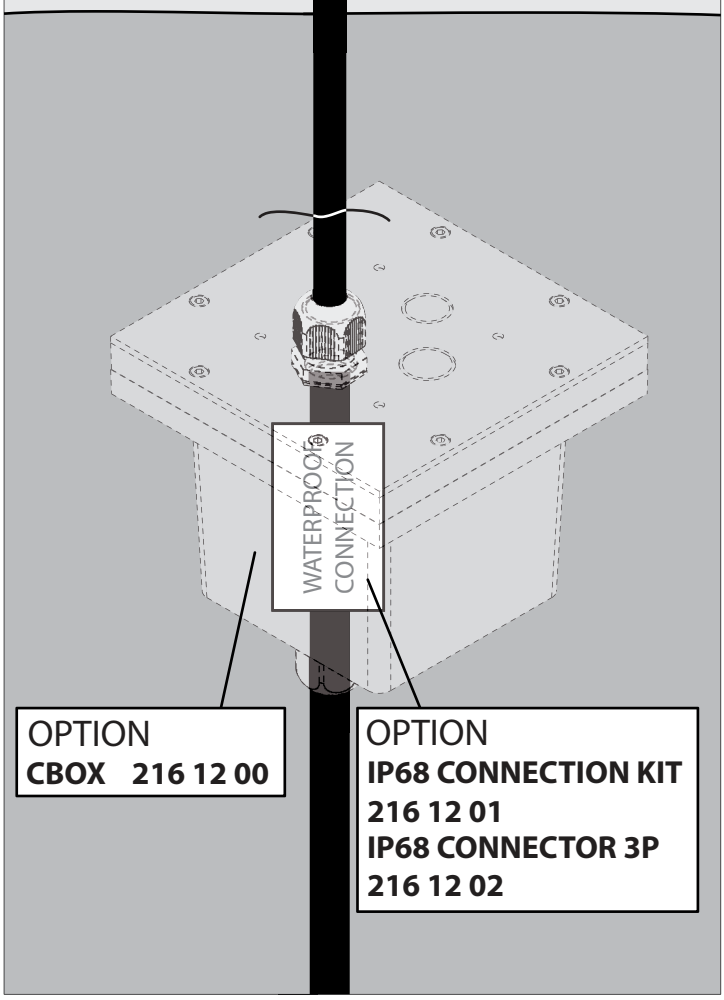


**2**

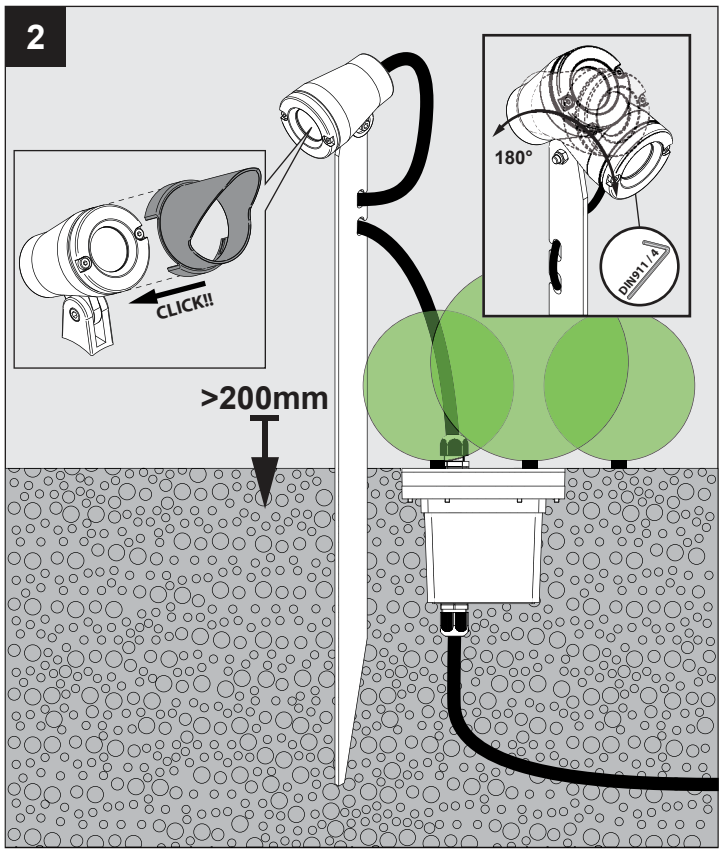

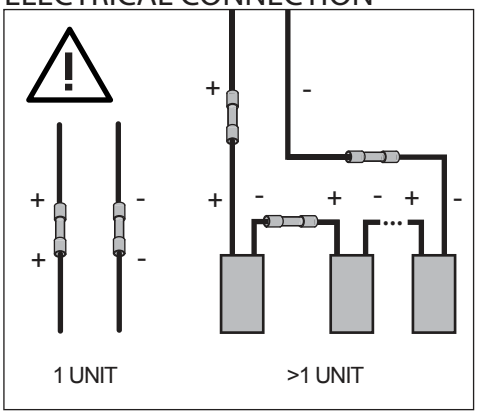
## ELECTRICAL CONNECTION